SCHEDA TECNICA

LOVO

4/60 SOFT-INC 4
165 X 590 X 420

CERAMICA
BIANCO EUROPA
INCASSO
SENZA TROPPO PIENO

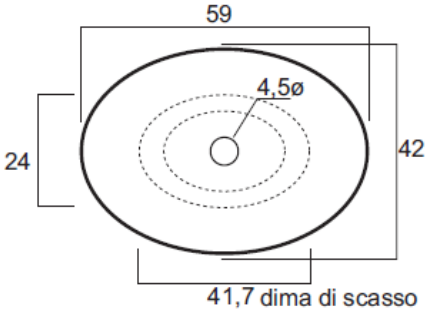

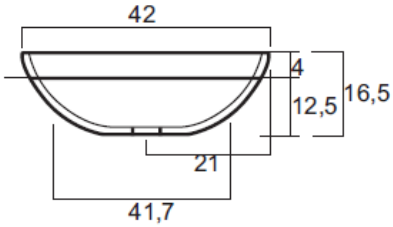

INSTALLAZIONE SU TOPS LINEARI e SCATOLATI

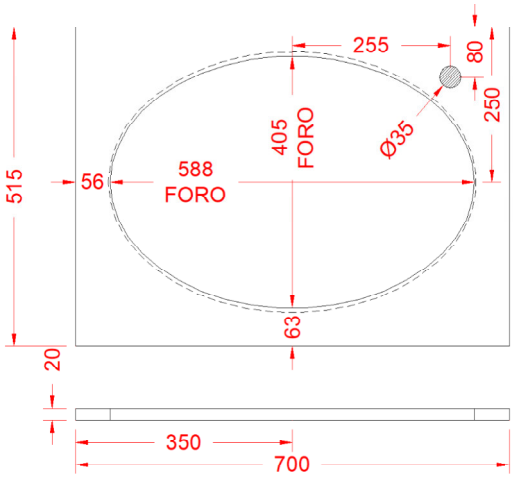

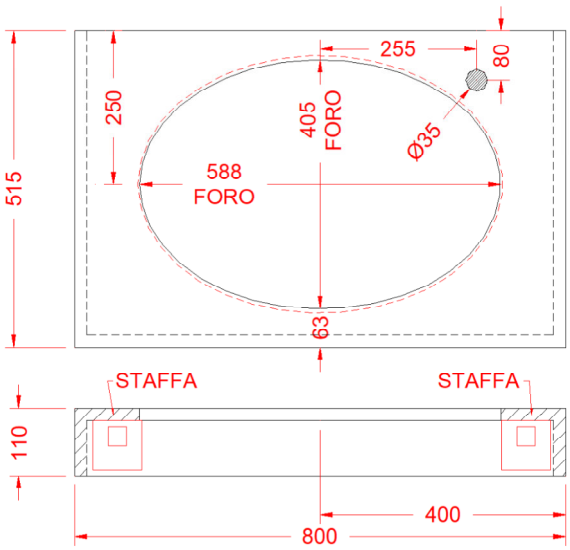

CONSIGLIAMO SEMPRE DI AVERE IL LAVABO A DISPOSIZIONE

Arredoquattro S.n.c. - Part. iva 02456350269-Via Tomaso da Modena, 10-31056 Roncade-TV-Italia-Tel +39 0422 842244-840469 Fax +39 0422 841341 info@arredoquattro.it